Шаг ферм 3,0 м. Нагрузка 350 кг / м2
Усилия в ферме (кН)

1 кН ~ 100 кг

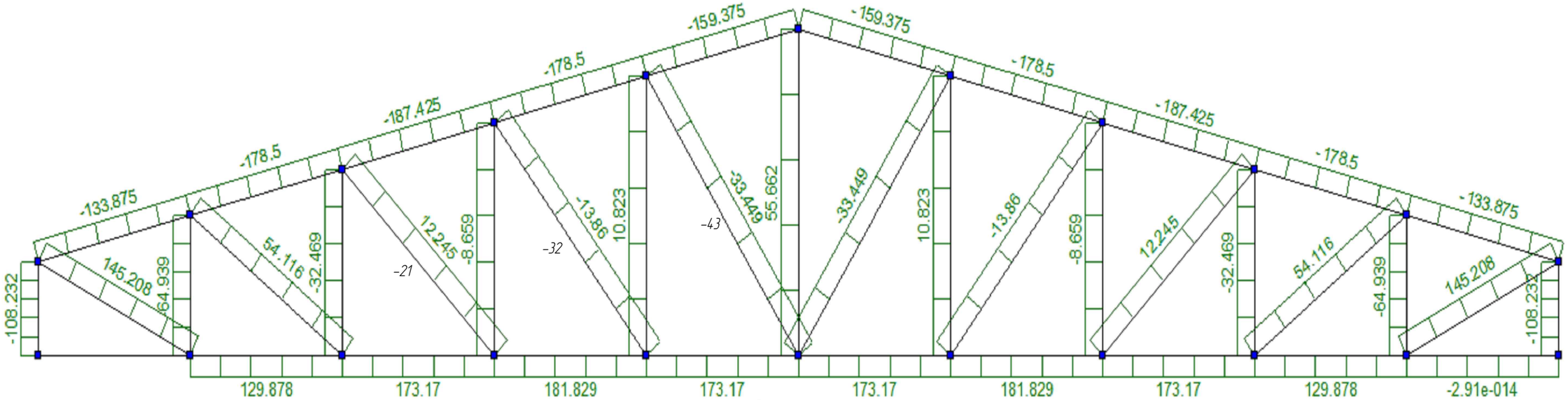

Схема фермы

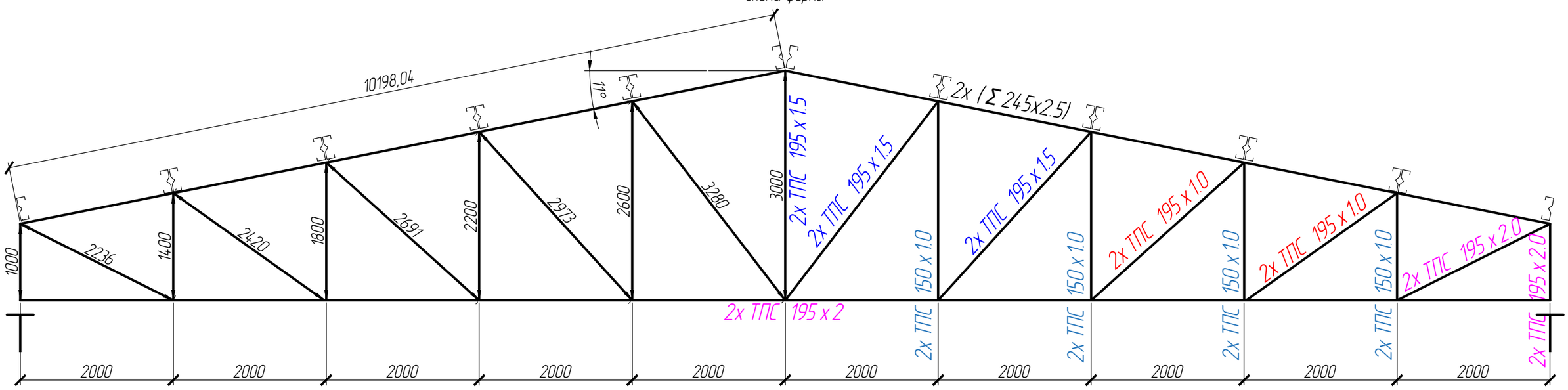

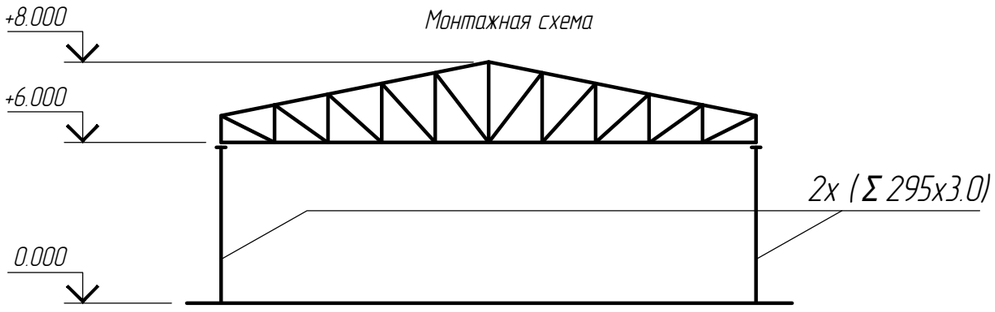

Ориентировочный вес полуфермы 500 кг без учета фасонок.
Прогоны -2 x ТПС 195 x 1,5, опираются по многопролетной схеме. L прог.=9,0 м

Изм.	Кол. уч.	Лист	N° док.	Подп.	Дата

Ферма пролетом 20 м

Стадия	Лист	Листов

Согласовано:

Взам. инв. N°

Подп. и дата

Инв. N° подл.

Формат А3